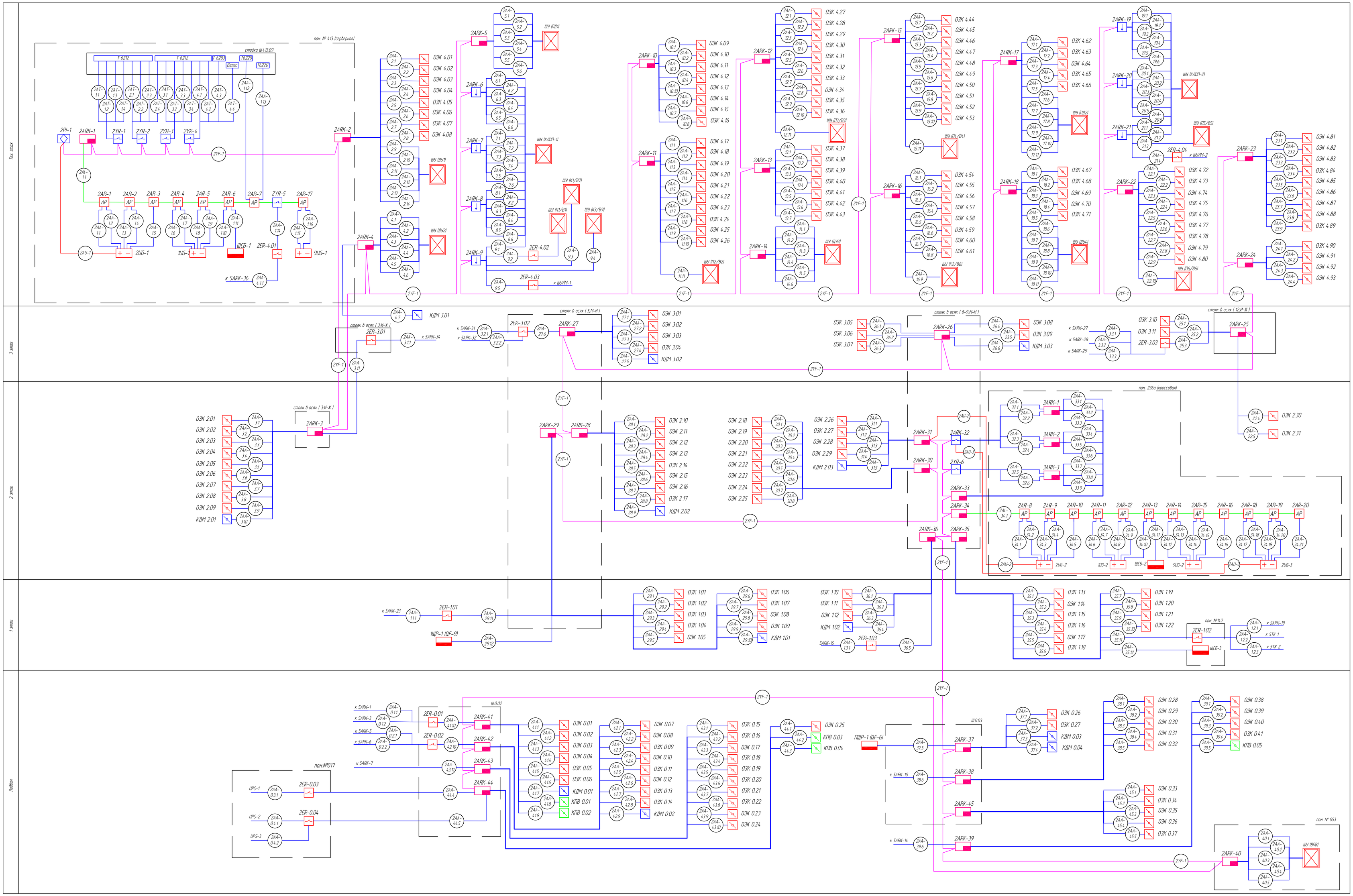

						767/10-1-УИСП.С1
						Больница №5 г.Бобруйск, ул. Октябрьская, д.3
Изм.	Кол. уч.	Лист	№ док.	Подпись	Дата	
Разраб.		Петров А.				Система управления инженерным оборудованием при пожаре
Пров.		Иванов А.				Стадия: РД; Лист: 2; Листов: 1
ГИП		Лукашенко А.				Структурная схема
						ООО "SecPro.narod.ru"

Согласовано

Взам. инв. №

Подп. и дата

Инв. № подл.