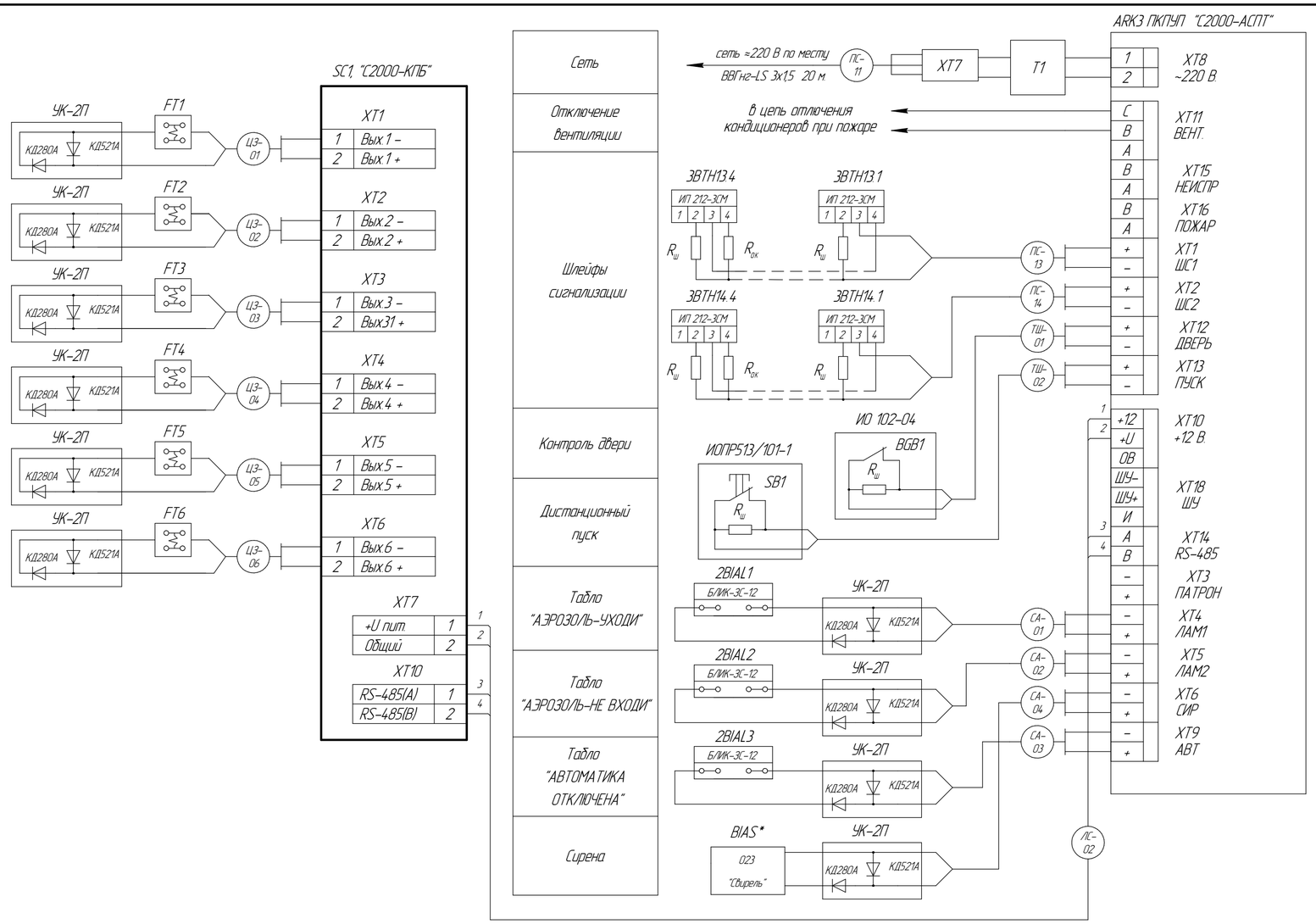

Поз обозначение	Наименование	Кол	Примечание
АРК3	Прибор приемно-контрольный и управления пожарный		
	ППКУП "С2000-АСПТ" АЦДР.425533.002	1	
3ВТН*.*	Извещатель пожарный дымовой ИП 212-3СМ		
	ЦФСК 425231.002 ТУ	8	
SB1	Извещатель пожарный ручной ИПР-Кск (ИОПР513/101-1)		
	с надписью "Пуск аэрозоля", ТУ 4372-004-52696596-01	1	
2ВІАL1	Комбинированный пожарный оповещатель, светоуказатель		
	"АЭРОЗОЛЬ-УХОДИ", "БЛИК-3С-12", ЦФСК 425 548.001 ТУ	1	
2ВІАL2	Комбинированный пожарный оповещатель, светоуказатель		
	"АЭРОЗОЛЬ-НЕ ВХОДИ", "БЛИК-3С-12", ЦФСК 425 548.001 ТУ	1	
2ВІАL3	Световой пожарный оповещатель, светоуказатель		
	"АВТОМАТИКА ОТКЛЮЧЕНА", "БЛИК-С-12", ЦФСК 425 548.001 ТУ	1	
2ВІАS1	Звуковой пожарный оповещатель 023 "Свирель"		
	ЯЛКГ.425542.001 ТУ	1	
BGB1	Извещатель охранный магнитоконтактный ИО 102-4		
	ПГС2.409.02 ТУ		
SC1	Блок контрольно-пусковой "С2000-КПБ"		
	АЦДР.425412.003	1	
FT1..FT6	Генератор огнетушащего аэрозоля АГС-8/2		
	ТУ 4854-081-54876390-01	6	
$R_{ок}$	Резистор С2-33Н-0,25-4,7 кОм±5% ОЖО.467.093 ТУ	2	
$R_ш$	Резистор С2-33Н-0,25-15 кОм±5% ОЖО.467.093 ТУ	6	

Изм	Кол.уч	Лист	№док	Подп	Дата			
Разраб						Автоматическая установка пожаротушения	Стадия	Лист	Листов
Проверил									
						Схема электрическая подключений (полная)	СПРАВОЧНИК ПРОЕКТАНТА http://secpro.narod.ru	
Н. контр.								

Согласовано

Взам. инв. №

Подп. и дата

Инв. № подл.

Формат А4×3